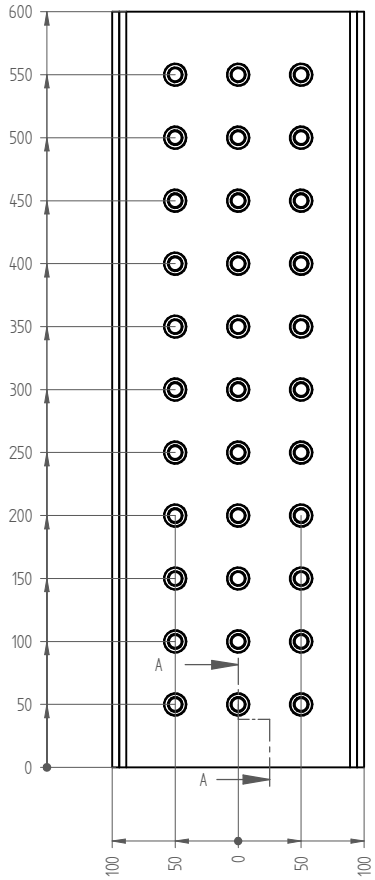

Ansicht von unten

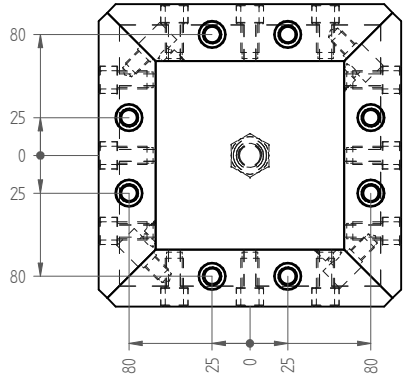

Schnitt A-A

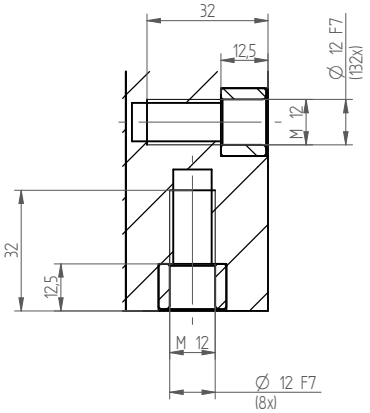

Ansicht von oben

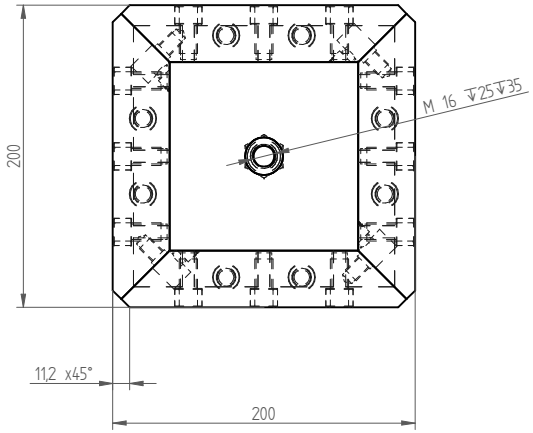

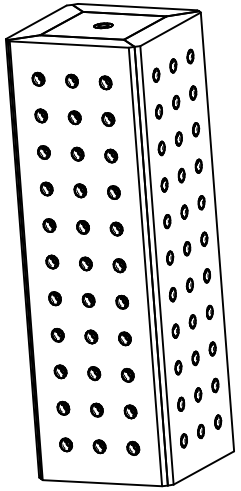

Triag International AG
Bösch 84 CH-6331 Hünenberg
☏ +41 41 727 27 77
✉ spannen@triag-int.ch
✉ clamping@triag-int.ch

swiss MADE MODULAR®

Datum	07.07.2025
Name	Konstruktion
Gewicht	110.67 Kg
Massstab	1:1
Blatt	A2
Blatt	2 v. 2

Benennung: Stahl-Mineralgussturm kompl.

Artikel. Nr.: SMK351860R50 | Zeichnungs Nr.: ZZ251394_A

Für diese Zeichnung behalten wir uns alle Rechte vor - Copyright reserved

Mass- und Konstruktionsänderungen bleiben uns vorbehalten. / We reserve the right to modify dimensions and structural design. | Bösch 84 / CH-6331 Hünenberg / www.triag-int.ch | SOLID EDGE CAD-Zeichnung | Für diese Zeichnung behalten wir uns alle Rechte vor - Copyright reserved